bd-a.shop

Straumann Optiloc

Мини-имплантаты и компоненты

28 артикулов · Подплатформа Optiloc

Открыть каталог

К ортопедии и лаборатории

Каталог онлайн

На повторные онлайн-заказы обычных позиций действует скидка 4%.

Мини-имплантаты

Диаметр 2,4 мм · Roxolid · SLA

	Мини-имплантат Optiloc Длина 10 мм · Высота десны (GH) 2,8 мм	042.944S	14 540 ₽ за шт.
	Мини-имплантат Optiloc Длина 12 мм · Высота десны (GH) 2,8 мм	042.945S	14 540 ₽ за шт.
	Мини-имплантат Optiloc Длина 14 мм · Высота десны (GH) 2,8 мм	042.946S	14 540 ₽ за шт.
	Мини-имплантат Optiloc Длина 10 мм · Высота десны (GH) 3,8 мм	042.950S	14 540 ₽ за шт.
	Мини-имплантат Optiloc Длина 12 мм · Высота десны (GH) 3,8 мм	042.951S	14 540 ₽ за шт.
	Мини-имплантат Optiloc Длина 10 мм · Высота десны (GH) 4,8 мм	042.952S	14 540 ₽ за шт.
	Мини-имплантат Optiloc Длина 12 мм · Высота десны (GH) 4,8 мм	042.953S	14 540 ₽ за шт.

Хирургические инструменты

	Игловидное сверло Ø 1,6 мм · Длина 33 мм	026.0054	2 790 ₽ за шт.
	Игловидное сверло Ø 1,6 мм · Длина 41 мм	026.0056	2 790 ₽ за шт.
	Пилотное сверло BLT Ø 2,2 мм · Стерильное, одноразовое	027.0011S	2 480 ₽ за шт.
	Пилотное сверло BLT Ø 2,2 мм · Длина 42 мм	034.259	3 370 ₽ за шт.
	Ключ-имплантовод Optiloc Для трещотки · 17 мм	170.2-OPT	2 130 ₽ за шт.
	Ключ-имплантовод Optiloc Для наконечника · 26 мм	170.1-OPT	2 130 ₽ за шт.
	Пин параллельности Для мини-имплантатов	046.796	1 770 ₽ за шт.

Базовые цены без скидок и НДС на 14.11.2026. Все позиции на дату сверки под заказ.

Цена за единицу продажи на витрине. Актуальные условия и фасовка указаны в карточке.

Straumann Optiloc

Ортопедия и лаборатория

Матрицы Optiloc

Фасовка производителя: 4 шт.

	Матрица Optiloc Стандартная · Титан	2102.0001-OPT	5 960 ₽ за шт.
	Матрица Optiloc Эллиптическая · Титан	2102.0009-OPT	5 960 ₽ за шт.
	Матрица Optiloc Удлинённая · Титан	2102.0010-OPT	5 960 ₽ за шт.

Ретенционные вставки

PEEK · Фасовка производителя: 4 шт.

	Цвет	Артикул	Усилие удержания	Базовая цена
	Красная Экстранизкая ретенция	2102.0003-OPT	≈ 300 гс	1 640 ₽ за шт.
	Белая Низкая ретенция	2102.0004-OPT	≈ 750 гс	1 640 ₽ за шт.
	Жёлтая Средняя ретенция	2102.0005-OPT	≈ 1 200 гс	1 640 ₽ за шт.
	Зелёная Высокая ретенция	2102.0006-OPT	≈ 1 650 гс	1 640 ₽ за шт.
	Синяя Экстравысокая ретенция	2102.0007-OPT	≈ 2 100 гс	1 640 ₽ за шт.
	Чёрная Ультравысокая ретенция	2102.0008-OPT	≈ 2 550 гс	1 640 ₽ за шт.

Значения приблизительные, в граммах-силы (гс). Источник: Straumann 702403, § 5.

Лабораторные компоненты и набор

	Матрица лабораторная Optiloc Оттискной колпачок · POM · Фасовка 4 шт.	2102.0012-OPT	1 640 ₽ за шт.
	Спейсер Optiloc Изолирующий · POM · Фасовка 4 шт.	2102.0023-OPT	1 640 ₽ за шт.
	Аналог абатмента Optiloc Лабораторный аналог · Фасовка 4 шт.	2102.0024-OPT	5 740 ₽ за шт.
	Инструмент для ретенционных вставок Установка и извлечение	3202.0001-OPT	2 210 ₽ за шт.
	Набор ответных частей Optiloc Титан / PEEK / силикон	5202.0001-OPT	4 300 ₽ за шт.

Характеристики: Straumann 702403, разделы 1.1 и 6.

Открыть акцию Optiloc

Базовые цены без скидок и НДС на 14.11.2026. Все позиции на дату сверки под заказ.

Цена за единицу продажи на витрине. Актуальные условия и фасовка указаны в карточке.

Straumann Optiloc

Клинический протокол

Краткая карта руководства Straumann 702403 для специалистов.

Для применения сверяйте полное руководство и IFU к конкретному артикулу.

Хирургический этап

702403 · § 2, стр. 7–19

Планирование

По руководству производителя для стабилизации полного съёмного протеза планируют минимум 4 имплантата на нижнюю и 6 на верхнюю челюсть. Учитывают объём кости, толщину слизистой, анатомию и параллельность.

Подготовка ложа · § 2.4

Плотная кость: игловидное сверло Ø 1,6 мм и затем пилотное Ø 2,2 мм на полную длину имплантата. Ось проверяют пином параллельности.
Средняя плотность: Ø 1,6 мм на полную длину. Ø 2,2 мм применяют только для кортикального участка при плотной кортикальной пластинке.
Для мягкой кости методика не рекомендована. Для сверления — до 800 об/мин.

Установка и первичная стабильность · § 1, 2.5 и 3.3

Производитель рекомендует до 15 об/мин при установке и предел 80 Н·см.
Немедленная нагрузка — при моменте установки не менее 35 Н·см на каждом имплантате. При недостаточной первичной стабильности см. мягкую перебазировку.

Ортопедический этап

702403 · § 3–5, стр. 20–28

Адаптация существующего протеза · § 3.1

Проверяют пригодность протеза, изолируют область вокруг Optiloc, примеряют корпуса матриц с пассивной посадкой базиса и фиксируют их по руководству.

Изготовление нового протеза · § 3.2

Снимают оттиск с колпачками, в лаборатории используют аналоги и рабочую модель. После изготовления проверяют посадку и подбирают вставки.
В качестве начальной ретенции Straumann рекомендует белую вставку.

Наклон имплантатов в системе Optiloc · стр. 9

Мягкая перебазировка · стр. 11

Ортопедические схемы · стр. 5–8

Схемы сверления и установки · стр. 4

Руководство Straumann 702403

Оригинал на английском · ред. Q/16, 02.2026

Инструкции по применению Straumann

Поиск IFU по артикулу

Straumann Optiloc

Сверление и установка

Иллюстрации Straumann 702403 · § 2.4–2.5 · стр. 15, 17–19

Подготовка ложа по плотности кости

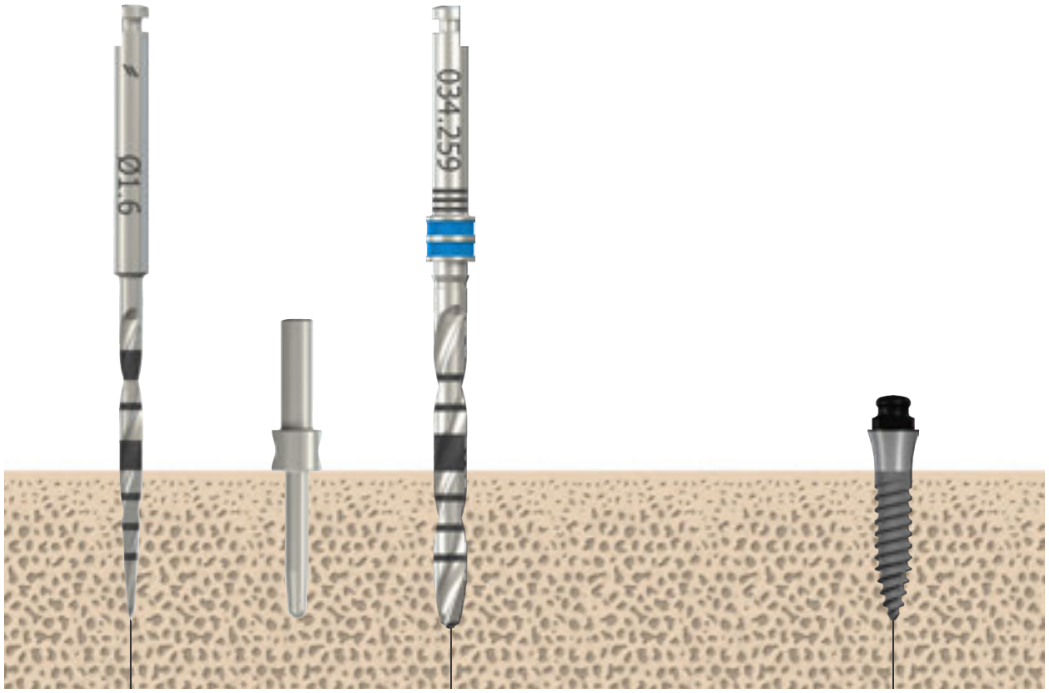

Сверло Ø 1,6 · Пин · Сверло Ø 2,2 · Имплантат

Плотная кость	Ø 1,6 и Ø 2,2 мм на полную длину имплантата.
Средняя плотность	Ø 1,6 мм на полную длину. Ø 2,2 мм только для плотной кортикальной пластинки.
Мягкая кость	Straumann не рекомендует эту методику.

Хирургические этапы



4а. Игловидное сверло

Ø 1,6 мм · стр. 17



4б. Пилотное сверло

Ø 2,2 мм по плотности кости



5. Начальная установка

Колпачок флакона · стр. 18



6. Финальная установка

Наконечник или трещотка

Маркировка глубины · стр. 12

Полная последовательность и клинические условия

Открыть Straumann 702403, разделы 2.4–2.5

Straumann Optiloc

Адаптация существующего протеза

Иллюстрации Straumann 702403 · § 3.1 · стр. 20–22

Для полного протеза с хорошей посадкой, не требующего лабораторной перебазировки.

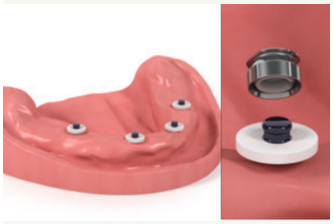

1. Изоляция и матрица

Белое кольцо под корпусом матрицы с вставкой.



2. Подготовка базиса

Полости для корпусов матриц.



3. Проверка посадки

Контроль зазора и пассивной посадки.



4. Подготовка к фиксации

Праймер перед внесением самотвердеющего ПММА.



5. Фиксация матриц

Корпуса фиксируют в базисе протеза.



6. Посадка в окклюзии

Центральная окклюзия до схватывания акрила.

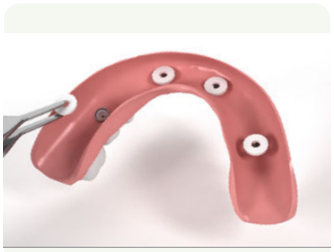

7. Удаление колец

После отверждения акрила.



8. Обработка базиса

Удаление излишков акрила.

Подбор ретенционной вставки

Straumann рекомендует начинать с белой вставки с низкой ретенцией (§ 5).

Установка вставки в корпус матрицы · стр. 6

Открыть полный протокол Straumann 702403

Straumann Optiloc

Новый протез и вставки Optiloc

Иллюстрации Straumann 702403 · § 3.2 и § 4.3 · стр. 23–25, 27



Клиника · Колпачки

Оттискные колпачки на опорах Optiloc.



Клиника · Оттиск

Передача оттиска в лабораторию.

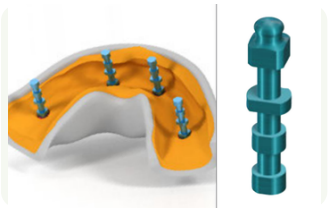

Лаборатория · Аналоги

Аналоги в оттискных колпачках.



Лаборатория · Модель

Рабочая модель из гипса IV типа.

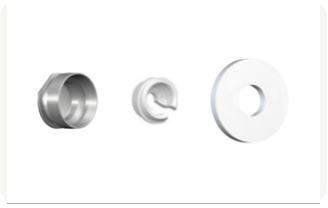

Компоненты Optiloc

Корпус матрицы, вставка и изолирующее кольцо.



Подготовка модели

Компоненты на рабочих аналогах.



Изготовленный базис

Корпуса матриц в базисе протеза.



Клиника · Посадка

Проверка готового протеза.

Установка ретенционной вставки Optiloc

§ 4.3 · рис. 9–11



1. Захватить вставку

Захватывающий конец инструмента.



2. Подвести к матрице

Вставка над корпусом матрицы.



3. Защёлкнуть вставку

Фиксация в корпусе матрицы.

Инструмент для ретенционных вставок · 3202.0001-OPT

Снятие и замена вставок · стр. 7

Извлечение корпуса матрицы и установка аналога · стр. 8

Открыть полный протокол Straumann 702403

Straumann Optiloc

Снятие и замена вставок Optiloc

Иллюстрации Straumann 702403 · § 4.3 · стр. 27 · рис. 12–16

Инструмент для ретенционных вставок · 3202.0001-OPT

Извлечение вставки из корпуса матрицы

Рис. 12–14



1. Подвести плунжер

Приложите плунжерный конец инструмента к вставке.

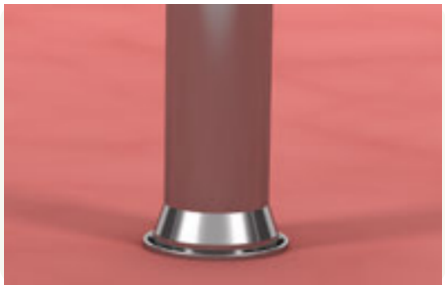

2. Зацепить вставку

Слегка нажмите, чтобы зацепить вставку.

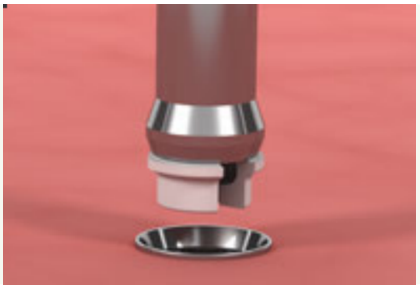

3. Извлечь из корпуса

Выньте вставку лёгким вращательным движением.

Снятие вставки с инструмента

Рис. 15–16



4. Использовать выемку

Подведите вставку к выемке в рукоятке инструмента для извлечения корпусов матриц.



5. Освободить вставку

Наклоните инструмент, чтобы снять с него извлечённую вставку.

Установка новой вставки · рис. 9–11

Перейти к схеме на стр. 6

Открыть полный протокол Straumann 702403

Straumann Optiloc

Корпус матрицы и лабораторный аналог

Иллюстрации Straumann 702403 · § 4.1 и 4.2 · стр. 26 · рис. 1–7

Извлечение корпуса матрицы из протеза § 4.1



Рис. 1. Инструмент

Серый экстрактор корпуса матрицы Optiloc.

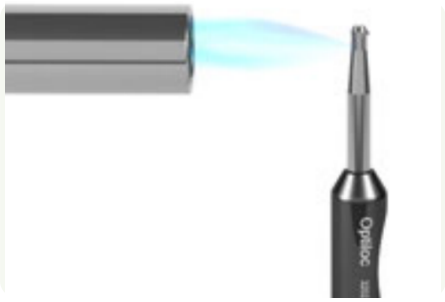

Рис. 2. Нагрев наконечника

Приложите нагретый наконечник к корпусу на 2–3 секунды, чтобы размягчить акрил вокруг него.



Рис. 3. Извлечение корпуса

Наклоните инструмент в сторону, противоположную его клюву, и извлеките корпус из базиса.

Установка лабораторного аналога в оттиск § 4.2

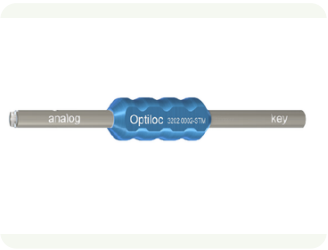

Рис. 4. Инструмент

Синий лабораторный инструмент Optiloc.



Рис. 5. Подвести инструмент

Подведите рабочий конец к лабораторному аналогу.



Рис. 6. Захватить аналог

Удерживайте аналог в рабочем конце.



Рис. 7. Установить аналог в оттиск

Введите аналог в оттискной колпачок.

Лабораторный аналог Optiloc · 2102.0024-OPT

Изготовление нового протеза · стр. 6

Снятие и замена ретенционной вставки · стр. 7

Открыть полный протокол Straumann 702403

Straumann Optiloc

Наклон имплантатов в системе Optiloc

Схема Straumann 702403 · § 1.3.1 · стр. 6

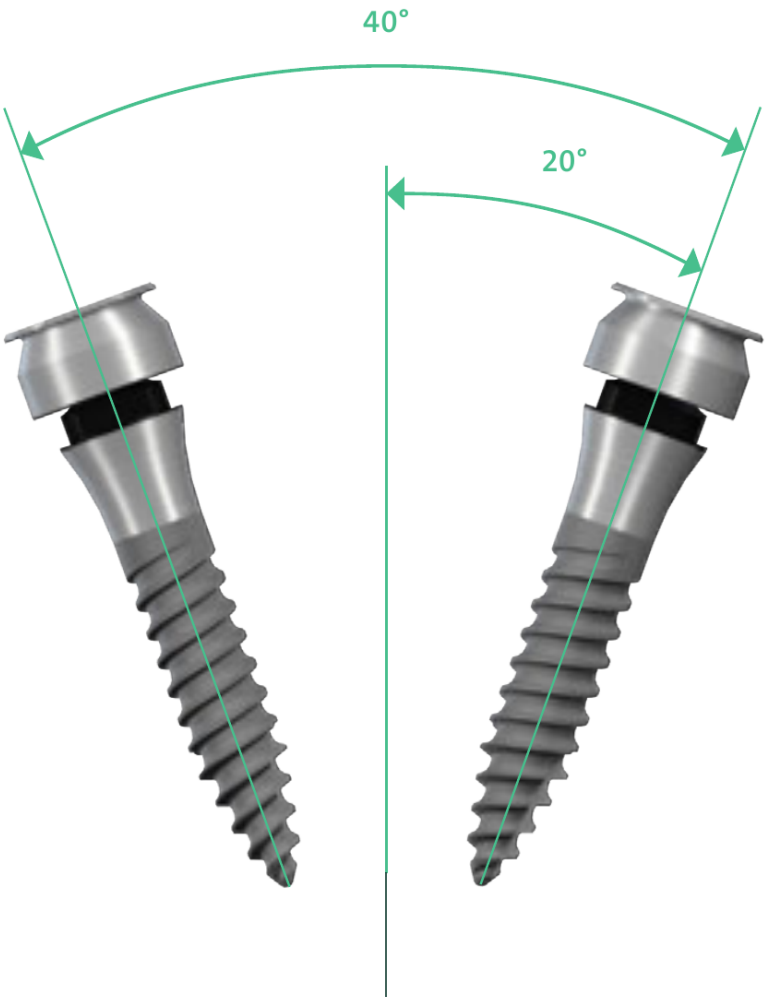

Путь введения протеза

До 20°	Между осью каждого имплантата и путём введения протеза.
До 40°	Между осями двух имплантатов при наклоне в разные стороны.

Это диапазон компенсации системы матриц Optiloc по Straumann 702403.

Открыть полный протокол Straumann 702403

Straumann Optiloc

Три корпуса матриц Optiloc

Схемы Straumann 702403 · § 2.1 · стр. 7

Размеры указаны в миллиметрах.

Стандартный

2102.0001-OPT

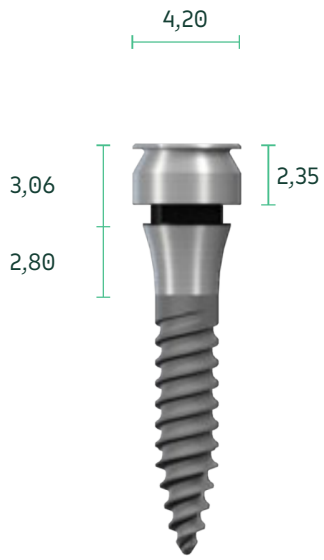

Ширина по схеме: 4,20 мм

Высота корпуса: 2,35 мм

Эллиптический

2102.0009-OPT



Ширина по схеме: 6,00 мм

Высота корпуса: 2,35 мм

Удлинённый

2102.0010-OPT

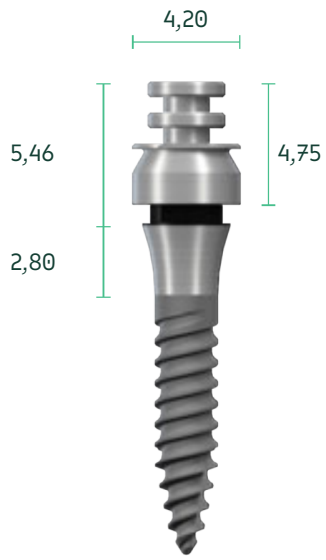

Ширина по схеме: 4,20 мм

Высота корпуса: 4,75 мм

Сравнение корпусов

Эллиптический корпус шире стандартного: 6,00 мм вместо 4,20 мм.

Удлинённый корпус выше стандартного: 4,75 мм вместо 2,35 мм.

Перейти к таблице матриц и вставок · стр. 2

Открыть полный протокол Straumann 702403

Straumann Optiloc

Мягкая перебазировка протеза

Клинический протокол Straumann 702403 · § 3.3 · стр. 25

Когда первичная стабильность достигнута не у всех имплантатов.

1. **Освободить пространство под головки**
   Сошлифуйте не менее 1 мм базиса существующего протеза. На этом этапе протез не должен контактировать ни с одной головкой имплантата.
2. **Подготовить поверхность базиса**
   Придайте шероховатость поверхности, прилегающей к слизистой, и обезжирьте её.
3. **Нанести мягкий материал**
   Нанесите материал для мягкой перебазировки на подготовленную поверхность.
4. **Установить протез**
   После установки попросите пациента сомкнуть челюсти в центральной окклюзии с обычным усилием.
5. **Выдержать время схватывания**
   Соблюдайте время, указанное производителем материала.
6. **Обработать края**
   Снимите протез и срежьте излишки тонкими ножницами или скальпелем. При наличии нанесите глазирующий материал.
7. **Сохранить нёбную часть**
   На этом этапе нёбную часть протеза верхней челюсти сохраняют.
8. **Первые 48 часов**
   Попросите пациента носить протез, не снимая, первые 48 часов после установки, чтобы предотвратить разрастание тканей.
9. **Перейти к окончательному протезированию**
   После достаточного заживления временную мягкую подкладку заменяют окончательной конструкцией по § 3.1 или § 3.2 Straumann.
10. **После остеоинтеграции**
    При необходимости нёбную пластинку верхнечелюстного протеза можно постепенно удалить.

Адаптация существующего протеза · стр. 5

Изготовление нового протеза · стр. 6

Открыть раздел 3.3 в руководстве Straumann 702403

Оригинал на английском · ред. Q/16, 02.2026

Straumann Optiloc

Маркировка глубины

Иллюстрации Straumann 702403 · § 2.3.1–2.3.2 · стр. 10–11

Метки на свёрлах

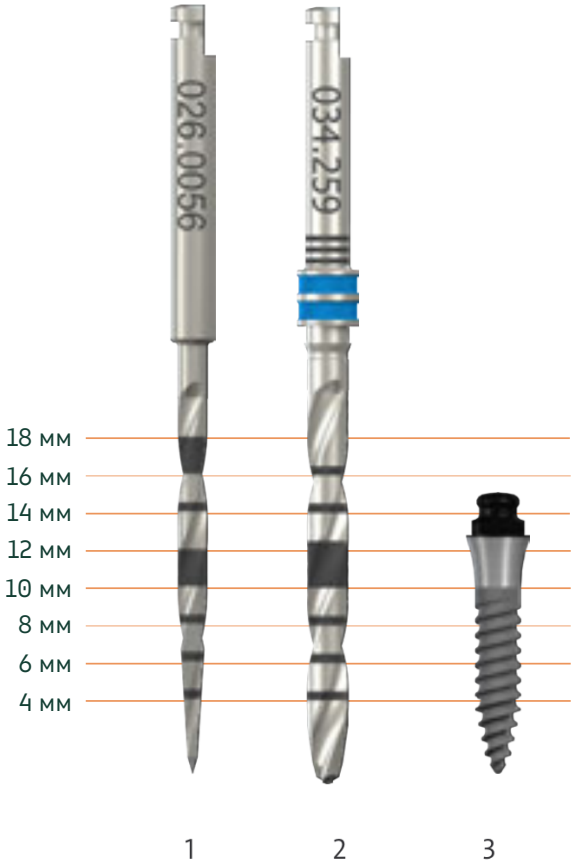

1. Игловидное сверло Ø 1,6 мм
   026.0056 / 027.0007S[1]
2. Пилотное сверло Ø 2,2 мм
   034.259 / 027.0011S
3. Мини-имплантат Straumann
   042.944S

[1] Артикул приведён на схеме производителя.

Шаг меток: 2 мм. У широкой метки:
верхняя кромка — 12 мм;
нижняя (ближе к кончику) — 10 мм.

Пин параллельности

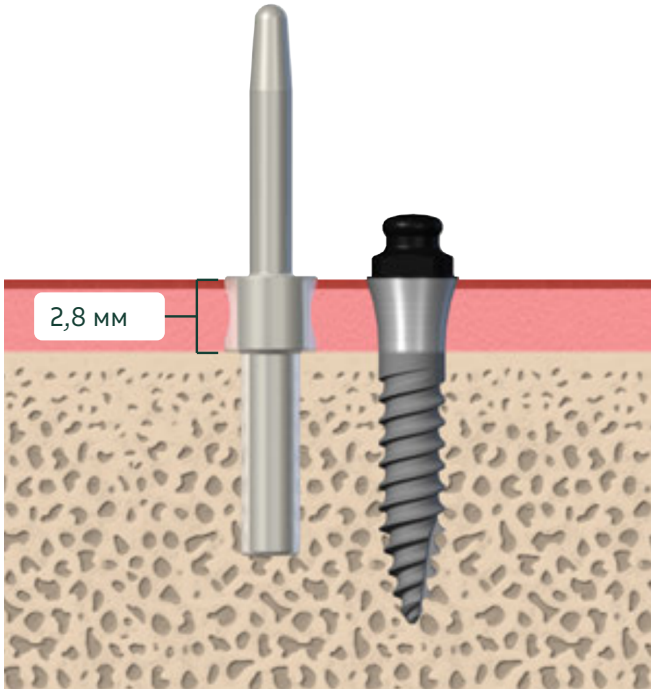

046.796 · Ø 1,6 и Ø 2,2 мм

Пин помогает проверить направление ложа и параллельность соседних имплантатов.

Центральный участок: 2,8 мм

Соответствует высоте десны для имплантата с трансгингивальной частью 2,8 мм.

Пин параллельности в оригинале · стр. 11

Открыть полный протокол Straumann 702403